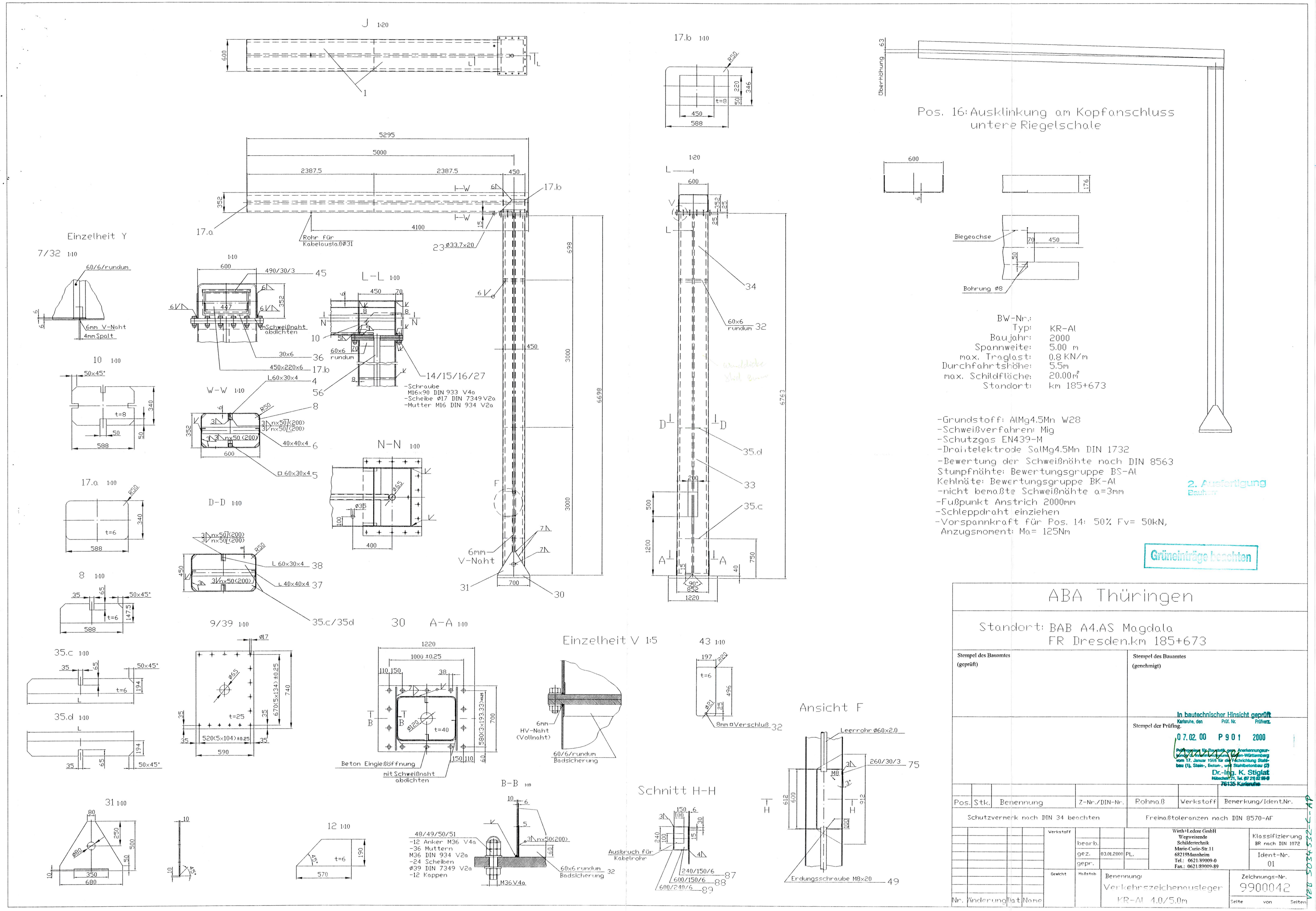
J 1:20
17.b 1:10
Überhöhung 63
Pos. 16: Ausklinkung am Kopfanschluss untere Riegelschale
Einzelheit Y
7/32 1:10
60/6/rundum
6mm V-Naht
4mm Spalt
10 1:10
50x45°
t=8
588
17.a 1:10
t=6
W-W 1:10
L-L 1:10
N-N 1:10
D-D 1:10
8 1:10
9/39 1:10
35.c 1:10
35.d 1:10
31 1:10
30 A-A 1:10
Beton Eingießöffnung
mit Schweißnaht abdichten
Einzelheit V 1:5
6mm HV-Naht (Vollnaht)
60/6/rundum Badsicherung
43 1:10
8mm □Verschluß 32
Ansicht F
Leerrohr Ø60x2.0
Erdungsschraube M8x20 49
12 1:10
B-B 1:10
48/49/50/51
-12 Anker M36 V4a
-36 Muttern M36 DIN 934 V2a
-24 Scheiben Ø39 DIN 7349 V2a
-12 Kappen
M36 V4a
60x6 rundum Badsicherung 32
Schnitt H-H
Ausbruch für Kabelrohr
240/150/6 87
600/150/6 88
600/240/6 89
Rohr für Kabelauslaß Ø31
23 Ø33.7x20
-Schraube M16x90 DIN 933 V4a
-Scheibe Ø17 DIN 7349 V2a
-Mutter M16 DIN 934 V2a
BW-Nr.:
Typ: KR-Al
Baujahr: 2000
Spannweite: 5.00 m
max. Traglast: 0.8 KN/m
Durchfahrtshöhe: 5.5m
max. Schildfläche: 20.00m²
Standort: km 185+673
-Grundstoff: AlMg4.5Mn W28
-Schweißverfahren: Mig
-Schutzgas EN439-M
-Drahtelektrode SalMg4.5Mn DIN 1732
-Bewertung der Schweißnähte nach DIN 8563
Stumpfnähte: Bewertungsgruppe BS-Al
Kehlnäte: Bewertungsgruppe BK-Al
-nicht bemaßte Schweißnähte a=3mm
-Fußpunkt Anstrich 2000mm
-Schleppdraht einziehen
-Vorspannkraft für Pos. 14: 50% Fv= 50kN,
Anzugsmoment: Ma= 125Nm
2. Ausfertigung
Grüneinträge beachten
ABA Thüringen
Standort: BAB A4.AS Magdala
FR Dresden.km 185+673
Stempel des Bauamtes (geprüft)
Stempel des Bauamtes (genehmigt)
In bautechnischer Hinsicht geprüft
Karlsruhe, den Prüf. Nr. Prüfverz.
Stempel der Prüfing.
07.02.00 P 9 0 1 2000
Dr.-Ing. K. Stiglat
76135 Karlsruhe
Pos. Stk. Benennung Z-Nr./DIN-Nr. Rohmaß Werkstoff Bemerkung/Ident.Nr.
Schutzvermerk nach DIN 34 beachten
Freimaßtoleranzen nach DIN 8570-AF
Wirth+Ledere GmbH
Wegweisende Schildertechnik
Marie-Curie-Str.11
68219Mannheim
Tel.: 0621/89009-0
Fax.: 0621/89009-89
bearb. gez. 03.01.2000 PL. gepr.
Klassifizierung BR nach DIN 1072
Ident-Nr. 01
Benennung: Verkehrszeichenausleger KR-Al 4.0/5.0m
Zeichnungs-Nr. 9900042
Seite von Seiten
Nr. Änderung Dat. Name